Acessórios Dimensional Técnico

Engrenagem Relação 1:1

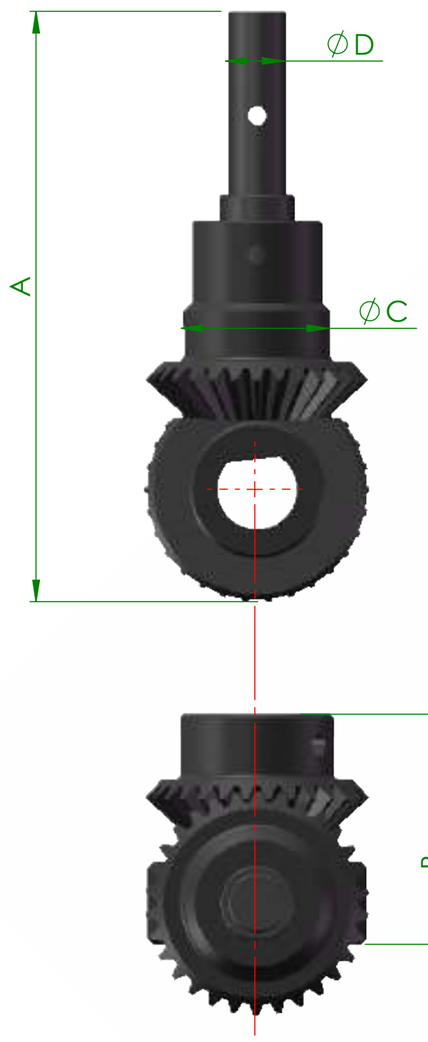

Engrenagem Relação 1:2

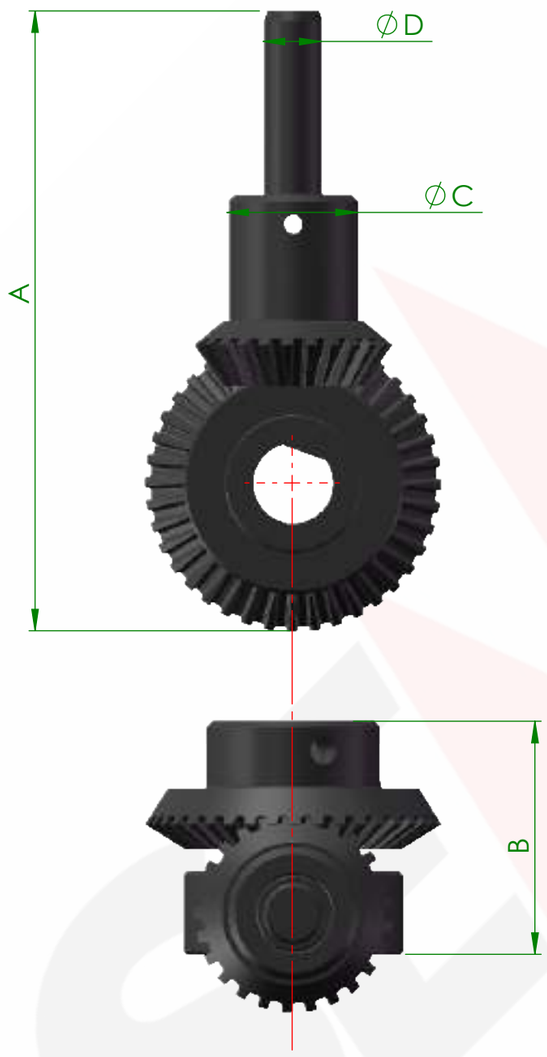

Engrenagem Relação 1:3

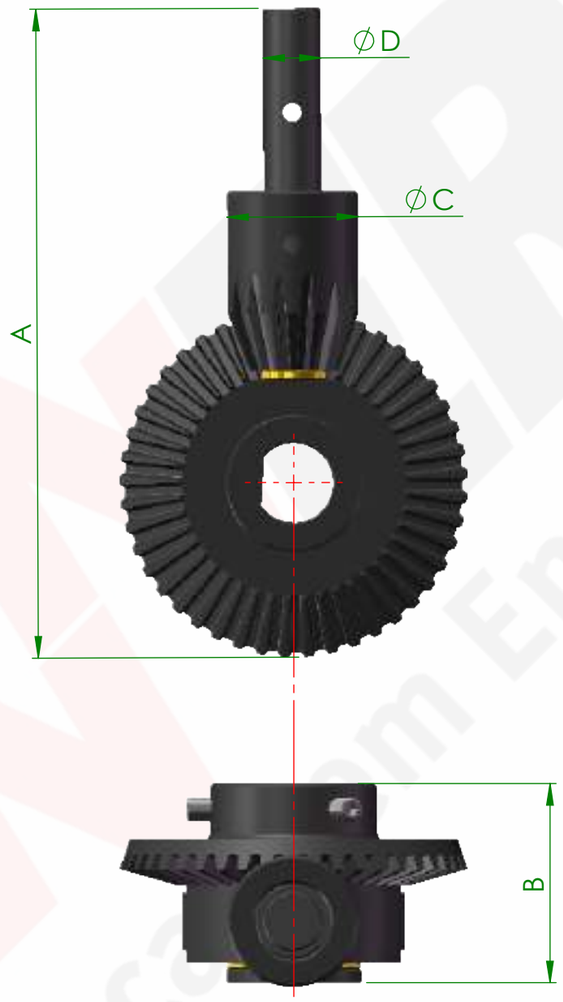

Modelo	A	B	C	D
GV-A03T Rel: 1:1	185	81.5	48	19
GV-A03T Rel: 1:2	210	83	43	19
GV-A03T Rel: 1:3	225	65	43	19

SENNER Segurança em Energia

Título: Conjunto de engrenagens para abertura das seccionadora

Código (s):	0	Elaborado por:	Nome
Grupo (s):	PSA	Ferramental:	-
		Origem:	-
		Projeto (s):	- - - - - - - -
		Data:	01/01/2008
		Aprovado por:	Nome
		Data:	01/01/2008
Nome:	Data:	Modificações	Rev
Desenho nº: 00001	Rev.: 00	Esc.: 1:5	Folha: 1/1

Propriedade de Senner Ind. e Distribuidora de Equip. Elétricos Ltda., sua reprodução ou revelação a terceiros em partes ou total não é permitida sem o consentimento por escrito do proprietário, sob as penas da lei.