Propriedade de Senner Ind. e Distribuidora de Equip. Elétricos Ltda., sua reprodução ou revelação a terceiros em partes ou total não é permitida sem o consentimento por escrito do proprietário, sob as penas da lei.

Acessórios

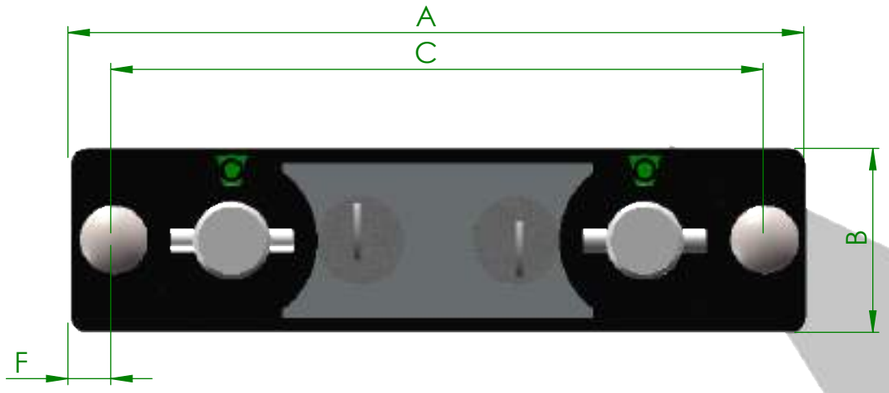

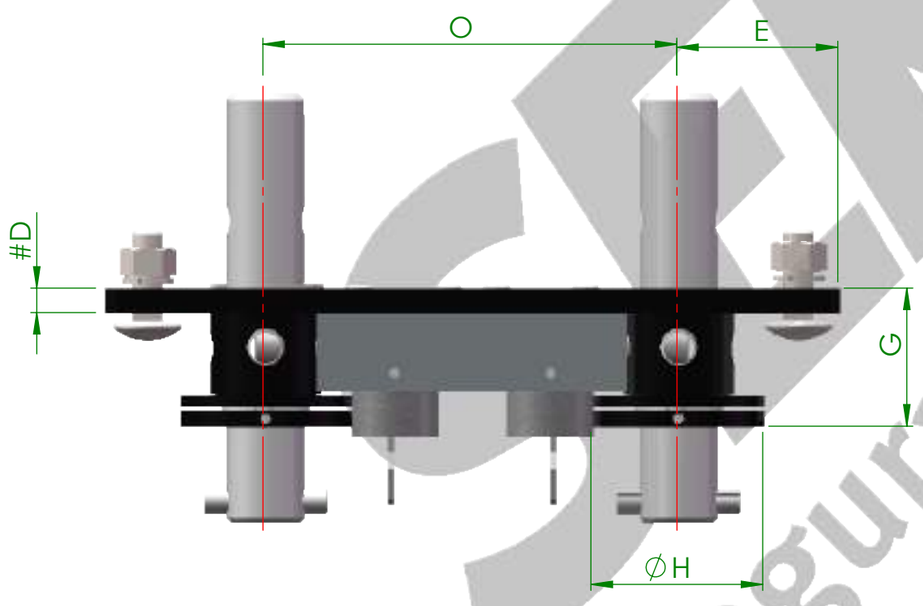

Dimensional Técnico

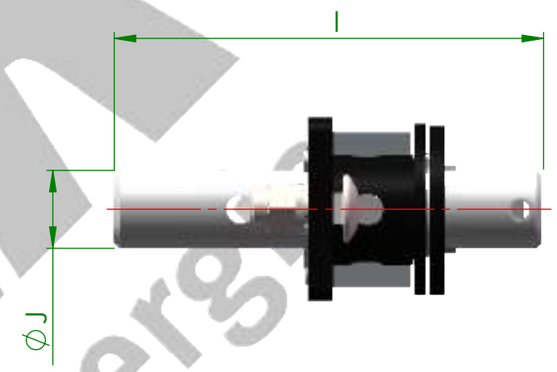

Modelo GVL-A03CDK2N

Comando Rotativo DUPLO "com dois" bloqueios kirks no meio, trava para cadeado e sinalização . Tipo de movimento horário/anti-horário. ***Para Instalação "Frontal e ou Lateral" .*** *Para aplicação em chaves seccionadoras com lâminas de aterramento somente Modelo GVL LA 01 e 03 15 e 17 kV para instalação em cubículo metálico.*

Modelo	A	B	C	D	E	F	G	H	I	J	L	M	O
GVL-A03CDKN2	240	60	212.7	8	52.5	14	45	56	140	25.4	41	30	135

SENNER Segurança em Energia

Título:

Modelo *GVL-A03CDK2N*

Código (s):			Elaborado por:
Grupo (s):	PSA	Ferramental: -	
		Origem: -	Data: 25/10/16
		Projeto (s):	
		- -	Aprovado por:
		- -	
		- -	Data: 25/10/16
		- -	
		Desenho nº:	Rev.: 00 / Esc.: 1:2 / Folha: 1/1

Nome:	Data:	Modificações	Rev